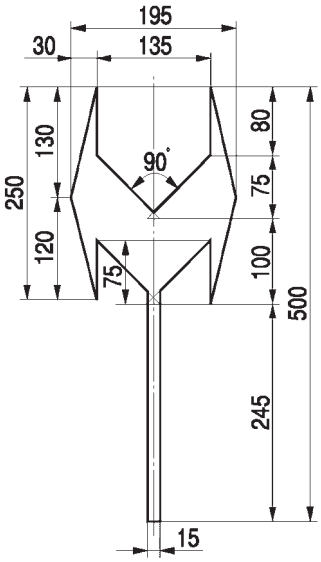
195
30
135
250
130
120
90°
75
80
75
100
500
245
15